ST.7.110/0

- **für schwere Lasten**
- **Einbau in Ortbeton**
- **erschütterungsfrei überfahrbar**

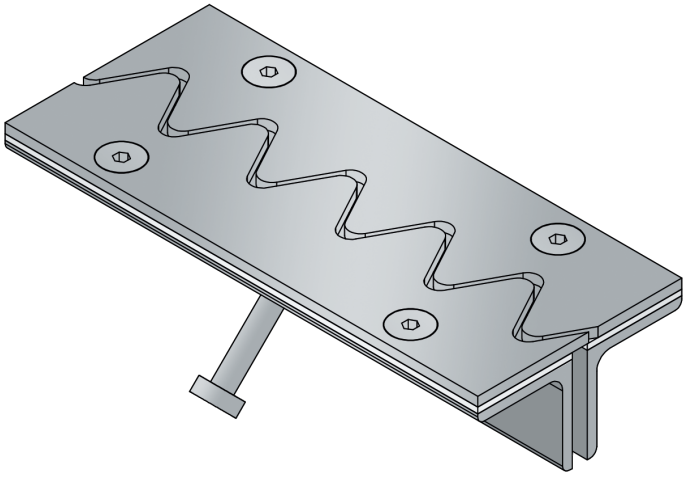

EIGENSCHAFTEN
schwerlastbeständig, staplerüberfahrbar

EINSATZBEREICHE
Produktions-/Lagerhallen im Industriebau, Bereiche mit Einsatz von führerlosen Fahrzeugsystemen, Einkaufszentren, Bahnhöfe, Flughäfen, Messe-/Ausstellungshallen

MATERIAL
Stahl schwarz

BELAGSARTEN
Beton, Industriebeläge

BEFAHRBARKEIT
Flurförderfahrzeuge (Stapler, Hubwagen etc.), PKW, LKW

FORMSTÜCKE
Eckstück, T-Stück, Kreuzstück

TECHNISCHE DATEN

Fugenspiel waagrecht:	10 mm (±5 mm)
Sichtbreite:	108 mm
Fugenbreite maximal:	10 mm
Belastung:	Radlast 5000 kg bei Ø 150 mm, B = 100 mm
Belastung LKW:	600 kN (DIN 1072)
Belastung Stapler:	150 kN (DIN 1055-3)
Lieferlänge:	3 mtr

AUSFÜHRUNGEN

ARTIKEL-NR.	PROFILHÖHE (h)
ST.7.110/0	58 mm

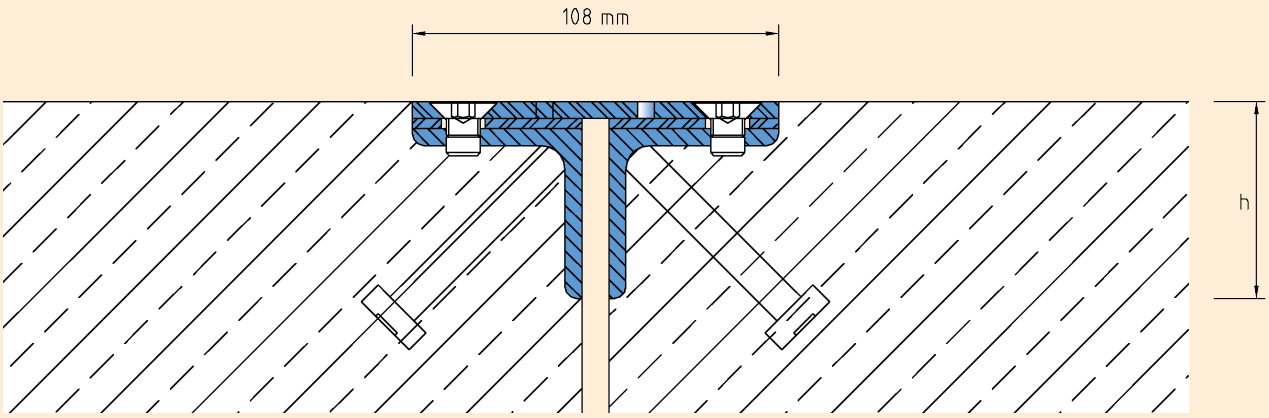

ST.7.110

Technische Änderungen vorbehalten.