ST.7.110/..

- **für schwere Lasten**
- **erschütterungsfrei überfahrbar**
- **sicherer Betonkantenschutz**
- **durchgängige Lastenübertragung**

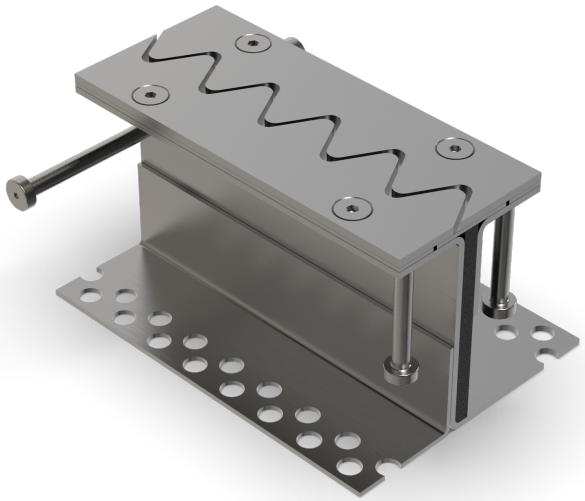

EIGENSCHAFTEN
schwerlastbeständig, staplerüberfahrbar, verlorenes Schalungselement zum Sichern der Fugenkanten von Arbeits-/Pressfugen in hochbeanspruchten Industriefussböden aus Beton, durchgängige Lastübertragung (dadurch Verhinderung des belastungsbedingten Höhenversatzes)

EINSATZBEREICHE
Produktions-/Lagerhallen im Industriebau

MATERIAL
Stahl schwarz, EPDM-Zellkautschuk im Mittelteil

BELAGSARTEN
Beton, Industriebeläge

BEFAHRBARKEIT
Flurförderfahrzeuge (Stapler, Hubwagen etc.), PKW, LKW

FORMSTÜCKE
Eck-Stück, T-Stück, Kreuz-Stück

HINWEISE
Auch mit Rohrhülse für bauseitigen Querkraftdorn erhältlich.

TECHNISCHE DATEN

Fugenspiel waagrecht:	13 mm (-5/+8 mm)
Sichtbreite:	108 mm
Belastung:	Radlast 5000 kg bei Ø 150 mm, B = 100 mm
Belastung LKW:	600 kN (DIN 1072)
Belastung Stapler:	150 kN (DIN 1055-3)
Lieferlänge:	3 mtr

AUSFÜHRUNGEN

ARTIKEL-NR.	PROFILHÖHE (h)
ST.7.110/140	140 mm
ST.7.110/160	160 mm
ST.7.110/180	180 mm
ST.7.110/200	200 mm

Weitere Höhen auf Anfrage.

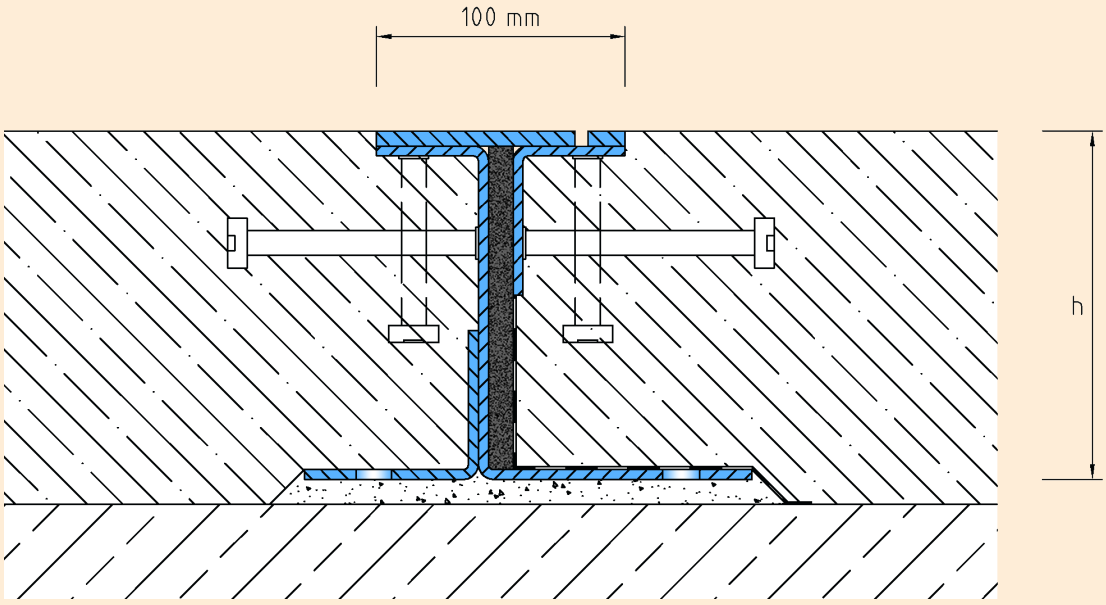

ST.7.110

Technische Änderungen vorbehalten.