# BBF144/.. WD

- **hoch belastbar**
- **für wärmegedämmte Aufbauten**
- **mit Los-/Festflansch**

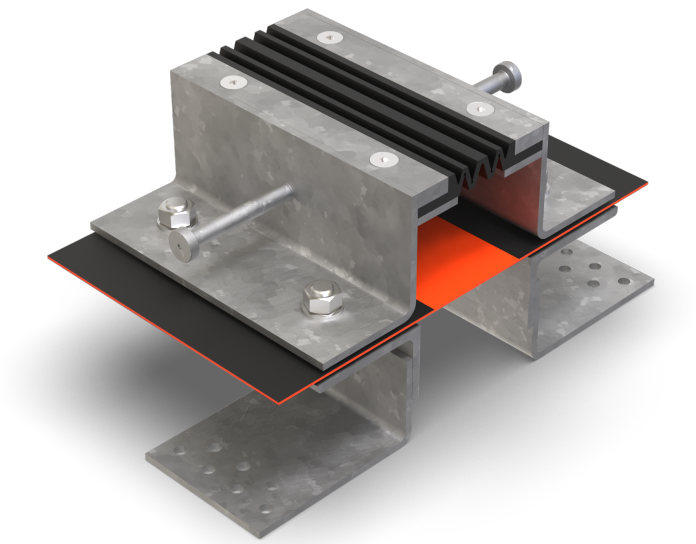

## EIGENSCHAFTEN
Wasserdicht, schwerlastbeständig, staplerüberfahrbar, Dehneinlage kann bei einer evtl. Beschädigung ohne Verletzung des angrenzenden Belages ausgewechselt werden, abriebfest, witterungsbeständig, temperaturbeständig (-40°C bis +120°C), beständig gegen Tausalz und Abwässer (Alkalien, Mikroben, Bakterien)

## EINSATZBEREICHE
Parkdecks, Parkhäuser, Tiefgaragen, Rampenübergänge, Fußgängerbrücken, Produktions-/Lagerhallen im Industriebau

## MATERIAL
Stahl feuerverzinkt, (Edelstahl auf Anfrage), Dehneinlage EPDM, Fugenband BF20 aus EPDM mit seitlichen Einklebeflanschen ober- und unterseitig aus nichtbrennbarem Vlies

## BELAGSARTEN
Asphalt, Beton, Estrich, Bitumenschweißbahn

## BEFAHRBARKEIT
PKW, LKW, Stapler

## FORMSTÜCKE
Eck-Stück, T-Stück, Kreuz-Stück, Profilwechsel Boden-Wand, Aufkantung, Folienhochzug

## HINWEISE
Angabe Profilhöhe (h) ab UK-Losflansch.
Das Fugenband ist ein Produkt der BBF ElastoFug Fugenbandsysteme.
Einbau durch werkseigene Monteure empfohlen.

## TECHNISCHE DATEN

| | |
|---|---|
| Fugenspiel waagrecht: | 60 mm (±30 mm) |
| Fugenspiel senkrecht: | 30 mm (±15 mm) |
| Sichtbreite: | 140 mm |
| Fugenbreite maximal: | 100 mm |
| Belastung: | Radlast 5000 kg bei Ø 150 mm, B = 100 mm |
| Belastung LKW: | 300 kN (DIN 1072) |
| Belastung Stapler: | 70 kN (DIN 1055-3) |
| Lieferlänge: | 3 mtr |
| Farbe der Dehneinlage: | schwarz |

## AUSFÜHRUNGEN

| ARTIKEL-NR. | PROFILHÖHE (h) |
|---|---|
| BBF144/100 WD | 100 mm |
| BBF144/120 WD | 120 mm |
| BBF144/150 WD | 150 mm |

Weitere Höhen auf Anfrage.

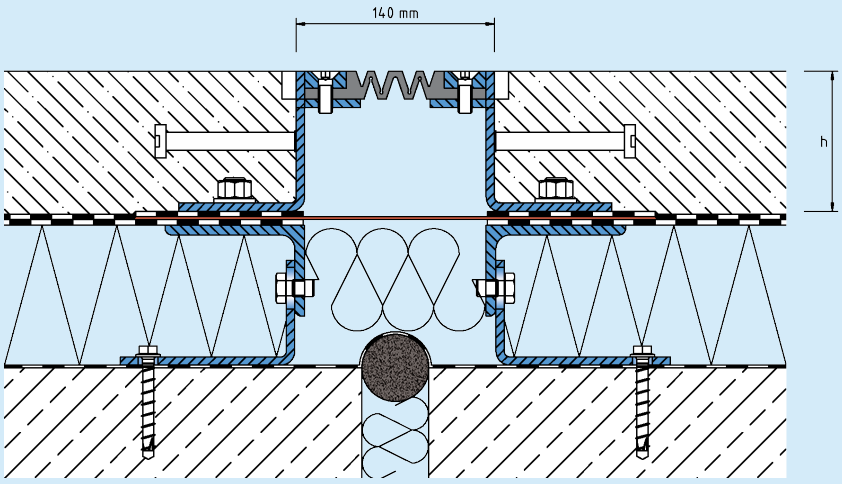


BBF144

Technische Änderungen vorbehalten.