ALR.7.200/..

- **hoch belastbar**
- **mit Klebeflansch**

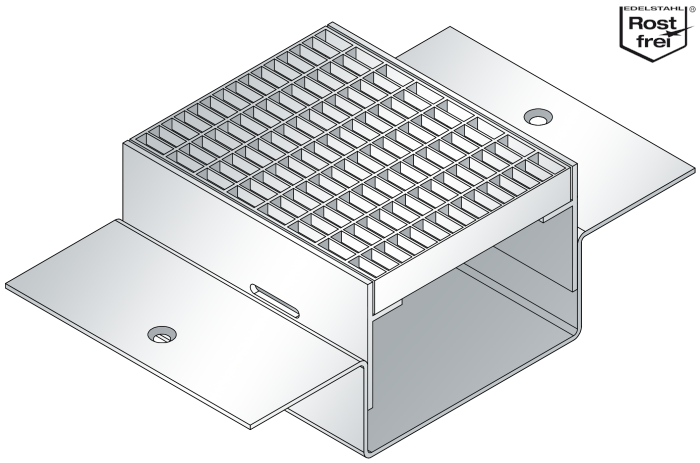

EIGENSCHAFTEN
schwerlastbeständig, dauerhaft dicht, korrosionsbeständig, hohe Flexibilität (variable Längen, Höhen und Breiten), Maschenweite Gitterrost 30x10 mm (30x30 mm auf Anfrage)

EINSATZBEREICHE
Parkdecks, Parkhäuser, Tiefgaragen, Produktions-/Lagerhallen im Industriebau, Einkaufszentren, Bahnhöfe, Flughäfen, Messe-/Ausstellungshallen

MATERIAL
Stahl feuerverzinkt, Edelstahl V2A (V4A auf Anfrage)

BELAGSARTEN
Asphalt, Estrich

BEFAHRBARKEIT
PKW (LKW auf Anfrage)

FORMSTÜCKE
Rinnen-Endstück (Flansch umlaufend oder Aufkantung), Eckstück, T-Stück, Kreuzstück, Rinnen-Ablauf, 2-fache Arretierung je Gitterrost

HINWEISE
Das dichte Verschweißen der einzelnen Rinnenelemente erfolgt im Zuge des Einbaus auf der Baustelle.
Vertiefung Rinnenkörper ab OK-Festflansch mind. 90 mm bis max. 140 mm erhältlich.
Entwässerungsschlitze optional möglich (auf Anfrage).
Bei Edelstahl sind die allgemeinen Reinigungs- und Pflegehinweise zu beachten (siehe auch Bereich Download).
Einbau durch werkseigene Monteure empfohlen.

TECHNISCHE DATEN

Materialstärke Klebeflansch:	4 mm
Materialstärke vertikaler Steg:	5 mm
Lieferlänge:	3 mtr
Gitterrostbreite:	200 mm

AUSFÜHRUNGEN

ARTIKEL-NR.	RINNENHÖHE (h)
ALR.7.200/51	51 mm
ALR.7.200/66	66 mm
ALR.7.200/86	86 mm

Weitere Höhen auf Anfrage.

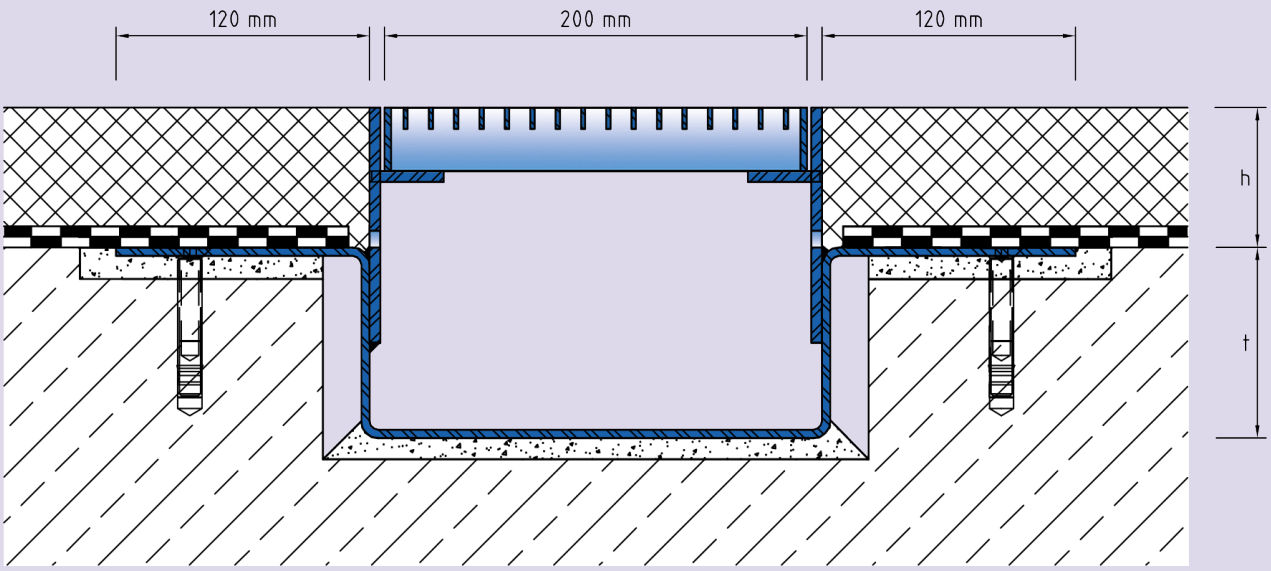

ALR.7.200

Technische Änderungen vorbehalten.