ALR.5.250/..

- **PKW-befahrbar**

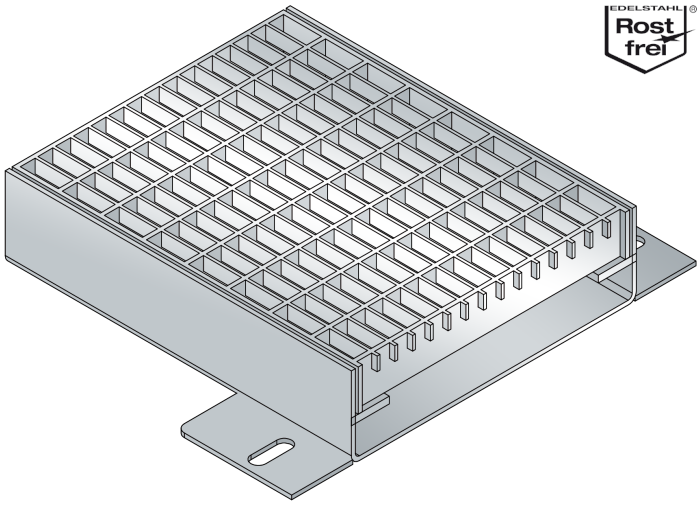

EIGENSCHAFTEN
dauerhaft dicht, korrosionsbeständig, hohe Flexibilität (variable Längen, Höhen und Breiten), Maschenweite Gitterrost 30x10 mm (30x30 mm auf Anfrage)

EINSATZBEREICHE
Parkdecks, Parkhäuser, Tiefgaragen, Produktions-/Lagerhallen im Industriebau, Einkaufszentren, Bahnhöfe, Flughäfen, Messe-/Ausstellungshallen

MATERIAL
Edelstahl V2A (V4A auf Anfrage)

BELAGSARTEN
Beschichtung, Estrich, Industriebeläge

BEFAHRBARKEIT
PKW

FORMSTÜCKE
Rinnen-Endstück (stirnseitig eingeschweißtes Endblech), Eckstück, T-Stück, Kreuzstück, Rinnen-Ablauf, 2-fache Arretierung je Gitterrost

HINWEISE
Das dichte Verschweißen der einzelnen Rinnenelemente erfolgt im Zuge des Einbaus auf der Baustelle.
Bei Edelstahl sind die allgemeinen Reinigungs- und Pflegehinweise zu beachten (siehe auch Bereich Download).
Einbau durch werkseigene Monteure empfohlen.

TECHNISCHE DATEN

Materialstärke:	3 mm
Lieferlänge:	3 mtr
Gitterrostbreite:	250 mm

AUSFÜHRUNGEN

ARTIKEL-NR.	RINNENHÖHE (h)	AUSSPARUNG (BxT)
ALR.5.250/60	60 mm	370 x 70 mm
ALR.5.250/80	80 mm	370 x 90 mm

Weitere Höhen auf Anfrage.

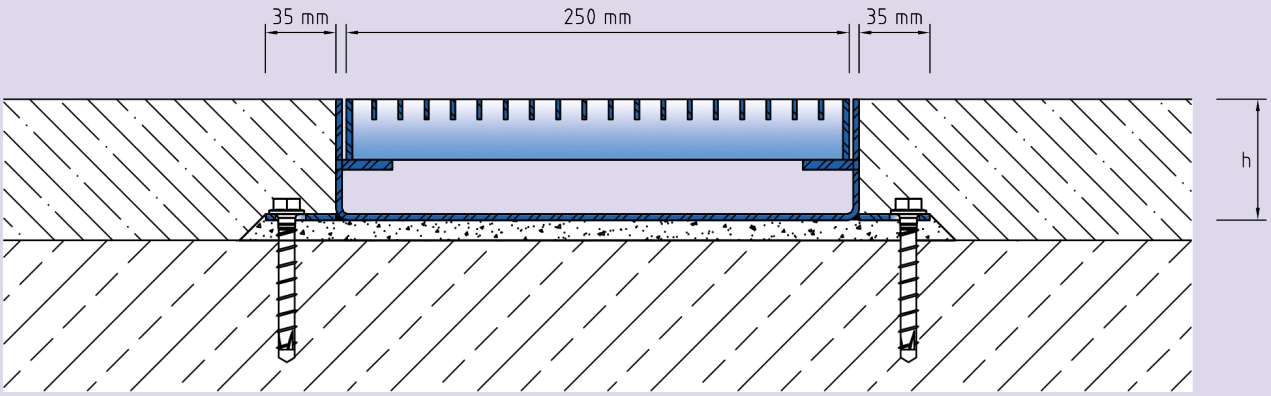

ALR.5.250

Technische Änderungen vorbehalten.