VA.8.135/.. FK

- **hoch belastbar**
- **geringe Einbauhöhe**
- **rutschhemmend strukturierte Sichtfläche**

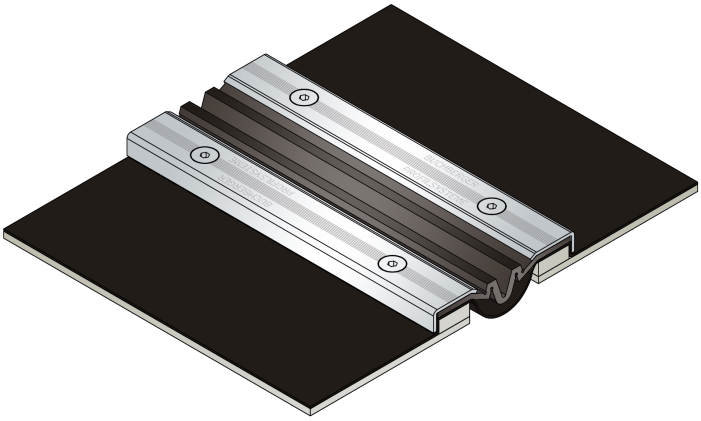

EIGENSCHAFTEN
Wasserdicht, schwerlastbeständig, Dehneinlage jederzeit auswechselbar, abriebfest, witterungs- und temperaturbeständig (-40°C bis +120°C), beständig gegen Tausalz und Abwässer (Alkalien, Mikroben, Bakterien)

EINSATZBEREICHE
Parkdecks, Parkhäuser, Tiefgaragen, Rampenübergänge, Fußgängerbrücken

MATERIAL
Unterkonstruktion Stahl feuerverzinkt und Sichtfläche Edelstahl V2A (V4A auf Anfrage), Dehneinlage EPDM, Dichtbahn Wolfin IB

BELAGSARTEN
Asphalt, Beschichtung, Beton, Estrich, Naturstein, Fliesen

BEFAHRBARKEIT
PKW, LKW

FORMSTÜCKE
Aufkantung, Folienhochzug, Eckstück, T-Stück, Kreuzstück, Boden-Wandanschlüsse

HINWEISE
Die Verflanschung der Dicht- und Dehneinlage erfolgt mit Schrauben M8 im Abstand von 150 mm.
Die aus dem Fugenprofil ragende Dichtbahn ist in das Abdichtungssystem einzubinden, damit eine seitliche Wasserunterwanderung ausgeschlossen ist.
Einbau durch werkseigene Monteure empfohlen.

TECHNISCHE DATEN

Fugenspiel waagrecht:	80 mm (-30/+50 mm)
Fugenspiel senkrecht:	30 mm (±15 mm)
Sichtbreite:	135 mm
Fugenbreite maximal:	100 mm
Belastung LKW:	600 kN (DIN 1072)
Lieferlänge:	3 mtr
Farbe der Dehneinlage:	schwarz

AUSFÜHRUNGEN

ARTIKEL-NR.	PROFILHÖHE (h)	AUSSPARUNG (BxT)
VA.8.135/22 FK	23 mm	600 x 33 mm
VA.8.135/37 FK	38 mm	600 x 48 mm
VA.8.135/42 FK	43 mm	600 x 53 mm
VA.8.135/52 FK	53 mm	600 x 63 mm
VA.8.135/62 FK	63 mm	600 x 73 mm
VA.8.135/92 FK	93 mm	600 x 103 mm

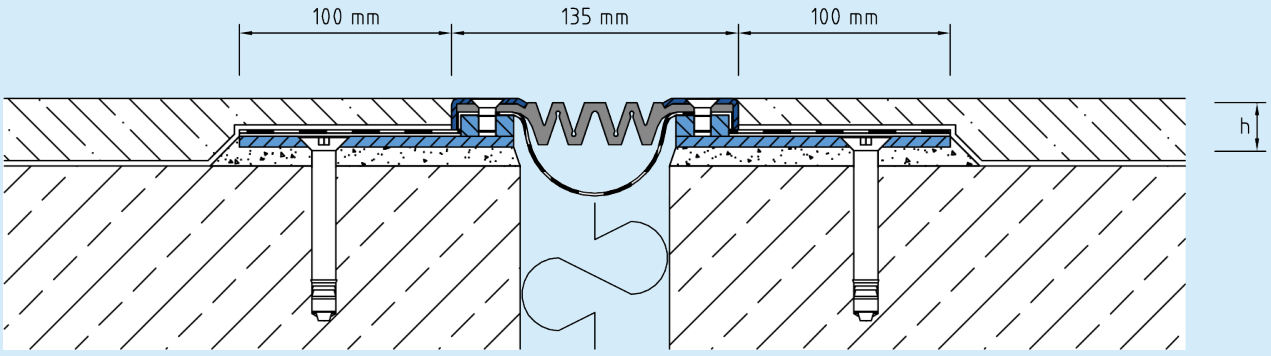

VA.8.135

Technische Änderungen vorbehalten.