ST.6.190/19

- **für schwere Lasten**
- **geringe Einbauhöhe**
- **erschütterungsfrei überfahrbar**

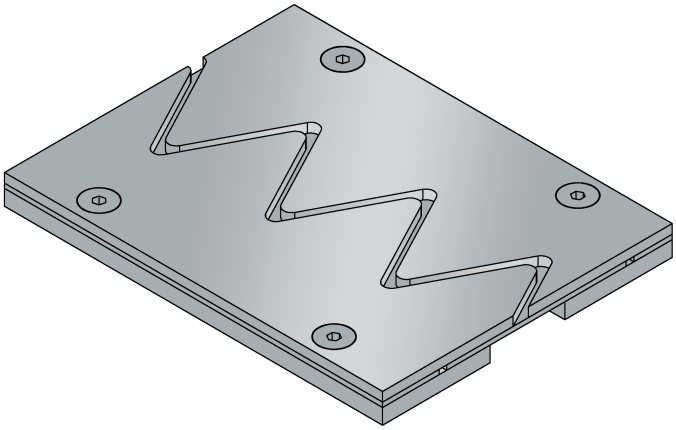

EIGENSCHAFTEN
schwerlastbeständig, staplerüberfahrbar, durch die besondere Profilkonstruktion greift kein Auflageschenkel unter den Belag (bei dünnen Belägen wird hierdurch das Abreißen des Belages verhindert)

EINSATZBEREICHE
Produktions-/Lagerhallen im Industriebau, Bereiche mit Einsatz von führerlosen Fahrzeugsystemen, Einkaufszentren, Bahnhöfe, Flughäfen, Messe-/Ausstellungshallen

MATERIAL
Stahl schwarz

BELAGSARTEN
Beschichtung, Beton, Estrich, Industriebeläge, Magnesit-Estrich, Naturstein, Fliesen

BEFAHRBARKEIT
Flurförderfahrzeuge (Stapler, Hubwagen etc.), PKW, LKW

FORMSTÜCKE
Eckstück, T-Stück, Kreuzstück, Boden-Wandanschlüsse

HINWEISE
Abhängig vom Bodenbelag empfehlen wir zwischen Fugenprofil und Belag eine Vergussplombe anzubringen, damit der bauphysikalisch bedingte Haarriss vermieden wird.

TECHNISCHE DATEN

Fugenspiel waagrecht:	35 mm (-15/+20 mm)
Sichtbreite:	190 mm
Fugenbreite maximal:	40 mm
Belastung:	Radlast 4500 kg bei Ø 150 mm, B = 100 mm
Belastung LKW:	600 kN (DIN 1072)
Belastung Stapler:	150 kN (DIN 1055-3)
Lieferlänge:	3 mtr

AUSFÜHRUNGEN

ARTIKEL-NR.	PROFILHÖHE (h)	AUSSPARUNG (BxT)
ST.6.190/19	19 mm	330 x 29 mm

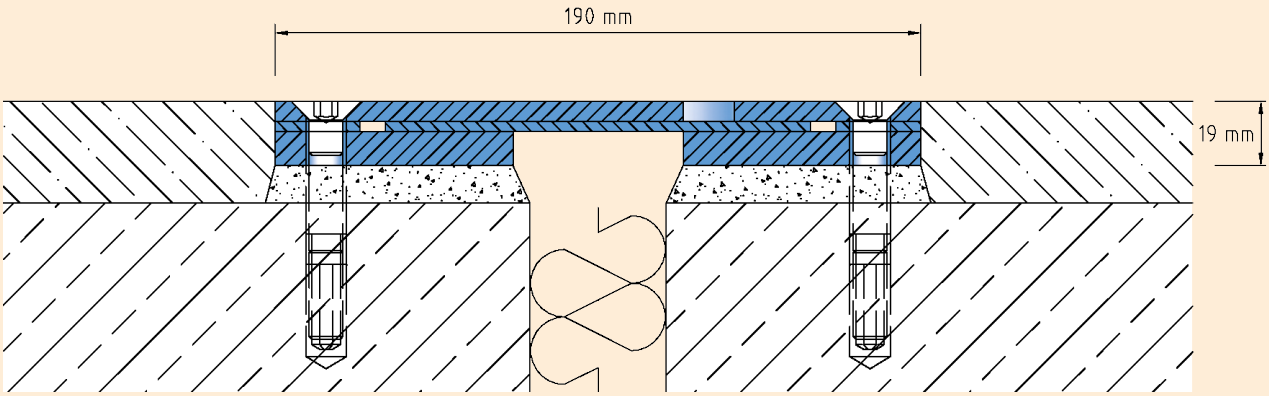

ST.6.190

Technische Änderungen vorbehalten.