ALR.3.250/..

- **hoch belastbar**
- **mit Los-/Festflansch**

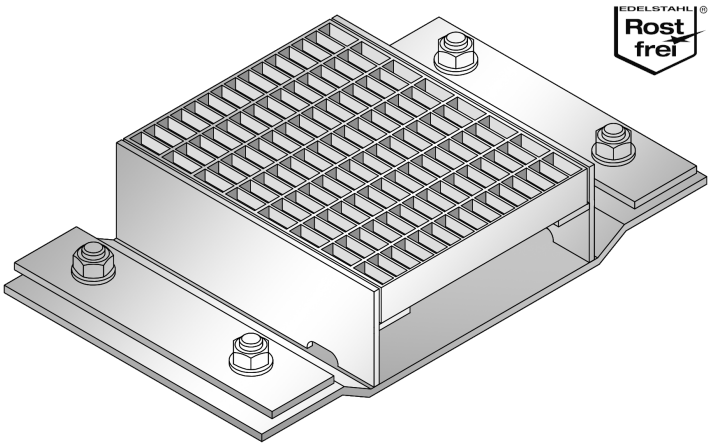

EIGENSCHAFTEN
schwerlastbeständig, dauerhaft dicht, korrosionsbeständig, hohe Flexibilität (variable Längen, Höhen und Breiten), Maschenweite Gitterrost 30x10 mm (30x30 mm auf Anfrage)

EINSATZBEREICHE
Parkdecks, Parkhäuser, Tiefgaragen, Produktions-/Lagerhallen im Industriebau, Einkaufszentren, Bahnhöfe, Flughäfen, Messe-/Ausstellungshallen

MATERIAL
Stahl feuerverzinkt, Edelstahl V2A (V4A auf Anfrage)

BELAGSARTEN
Asphalt, Estrich

BEFAHRBARKEIT
PKW (LKW auf Anfrage)

FORMSTÜCKE
Rinnen-Endstück (Flansch umlaufend oder Aufkantung), Eckstück, T-Stück, Kreuzstück, Rinnen-Ablauf, 2-fache Arretierung je Gitterrost

HINWEISE
Das dichte Verschweißen der einzelnen Rinnenelemente erfolgt im Zuge des Einbaus auf der Baustelle.
Entwässerungsschlitze optional möglich (auf Anfrage).
Bei Edelstahl sind die allgemeinen Reinigungs- und Pflegehinweise zu beachten (siehe auch Bereich Download).
Einbau durch werkseigene Monteure empfohlen.

TECHNISCHE DATEN

Materialstärke Festflansch:	6 mm
Materialstärke vertikaler Steg:	5 mm
Lieferlänge:	3 mtr
Gitterrostbreite:	250 mm

AUSFÜHRUNGEN

ARTIKEL-NR.	RINNENHÖHE (h)	AUSSPARUNG (BxT)
ALR.3.250/81	81 mm	530 x 40 mm
ALR.3.250/101	101 mm	530 x 40 mm

Weitere Höhen auf Anfrage.

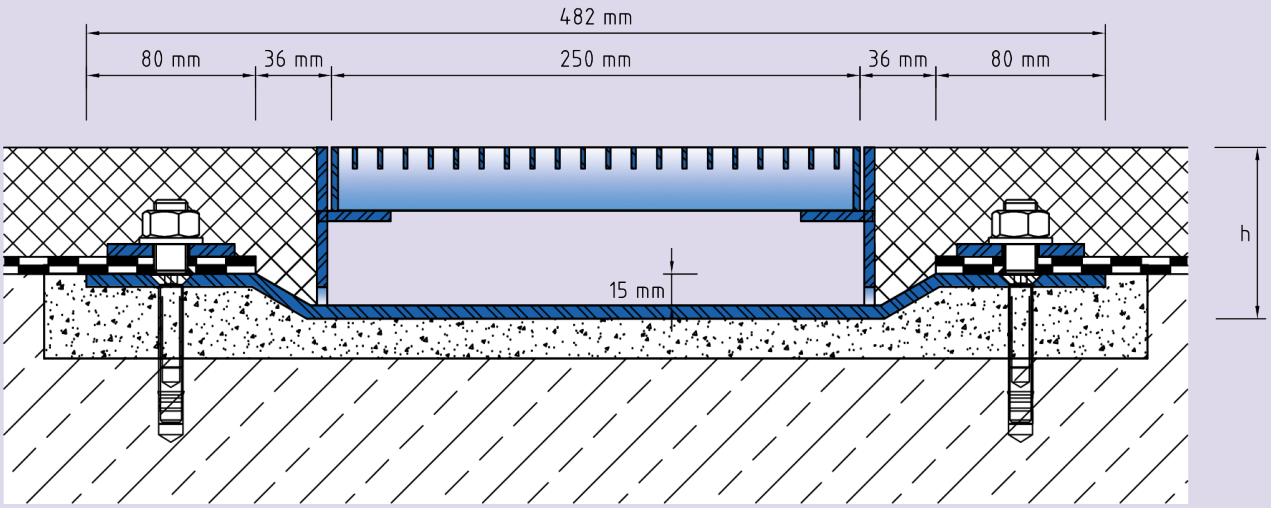

ALR.3.250

Technische Änderungen vorbehalten.